ЛИМЦ.60148.05.000.017

Перв. примен.

ЛИМЦ.60148.05.000.000

Справ. №

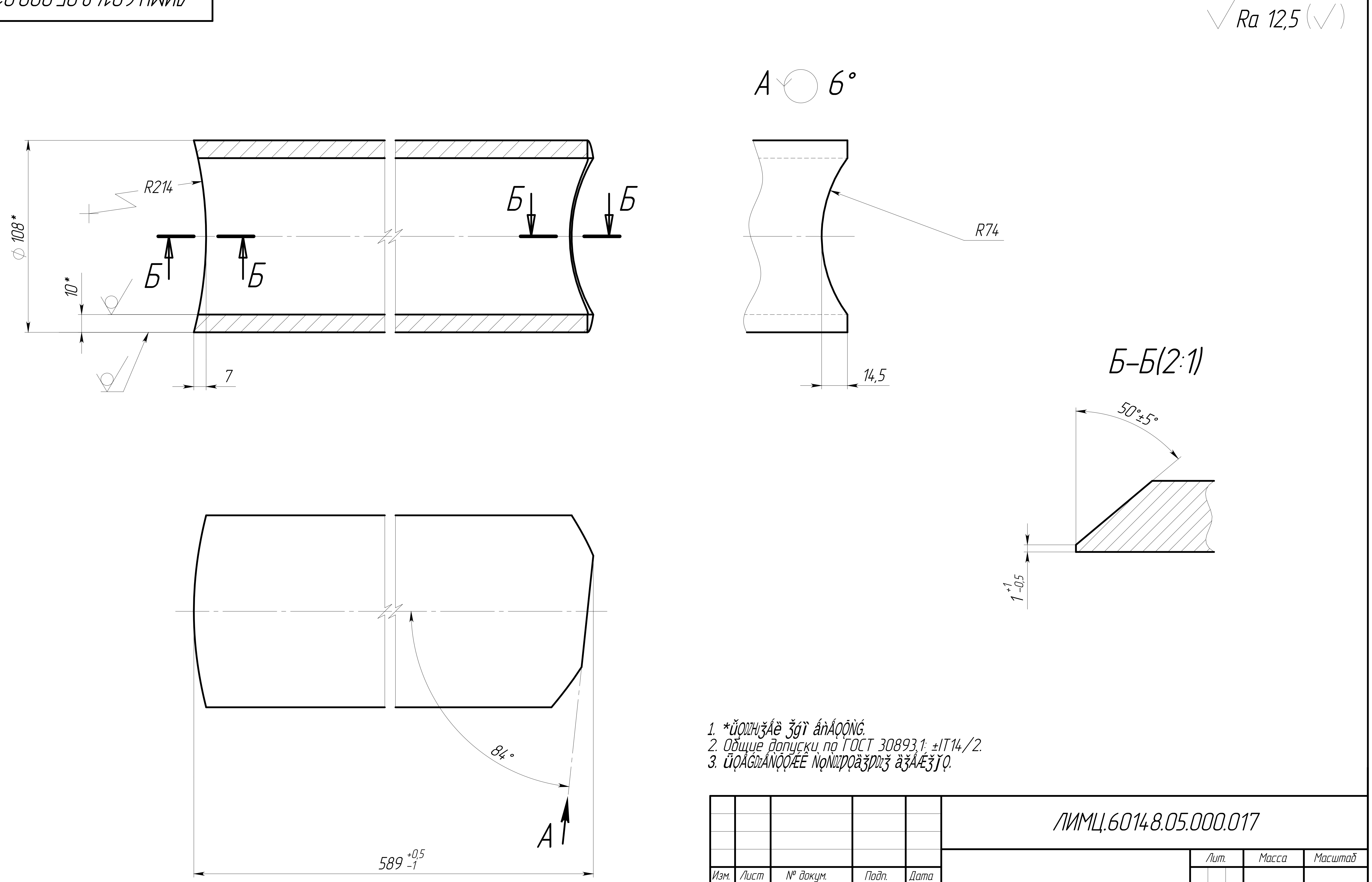
Ra 12,5 (√)
A 6°
R214
⌀ 108*
10*
Б
Б
Б
Б
7
R74
14,5
Б–Б(2:1)
50°±5°
1 +1 −0,5
84°
A
589 +0,5 −1

1. *ŭǫǳǶǯẢè ǯǵï åǹẢǫǫǸǴ.
2. Общие допуски по ГОСТ 30893.1: ±IT14/2.
3. ǖǫẢǴǳẢǸǫǫǼÊ ǸǫǸǳƿǫäǯƿǳǯ äǯẢǼǯǰǫ.

					ЛИМЦ.60148.05.000.017			
Изм.	Лист	№ докум.	Подп.	Дата	Стойка	Лит.	Масса	Масштаб
Разраб.		Быков		29.7.25			13.99	1:2
Пров.		Лаптев				Лист	Листов 1	
Т. контр.					Труба $\frac{\text{108x10 ГОСТ 8732–78}}{\text{Б 09Г2С ГОСТ 8731–74}}$	АО "БТ"		
Н. контр.								
Утв.		Соломатин						

Подп. и дата

Инв. № дубл.

Взам. инв. №

Подп. и дата

Инв. № подл.

Копировал

Формат А3